Curso de Gestión de Riesgo por Metodologías API 581 e IEC 61511

HEE CONSULTORES

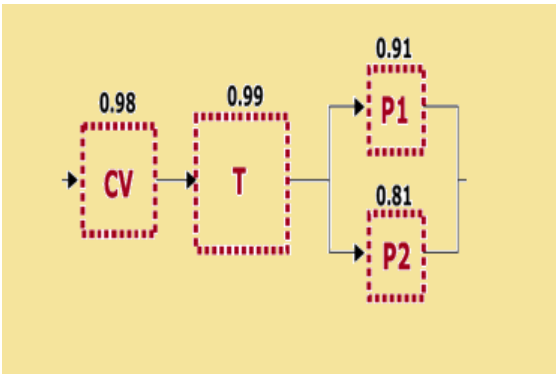

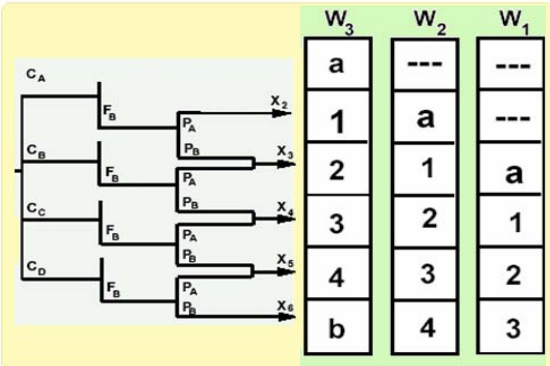

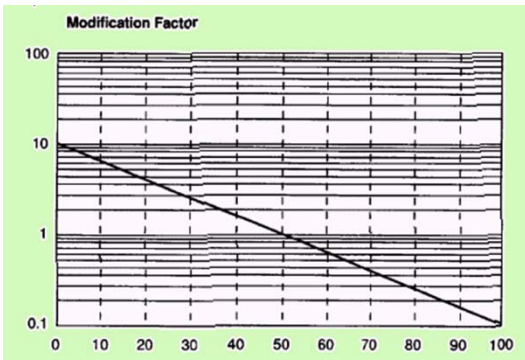

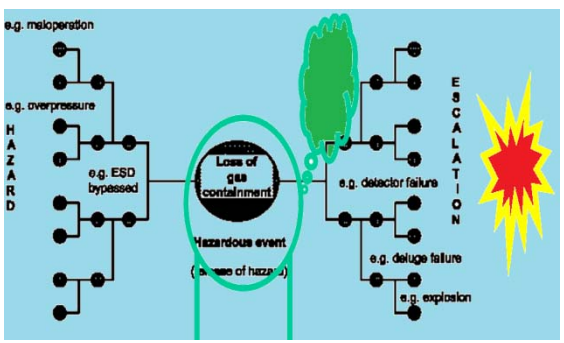

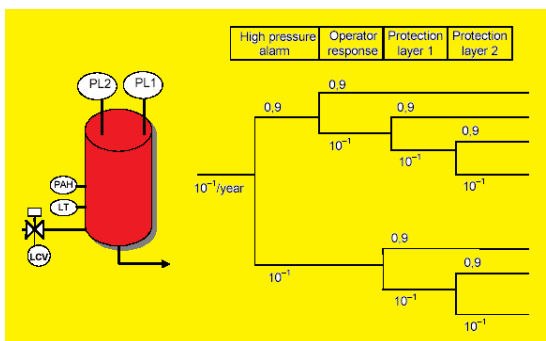

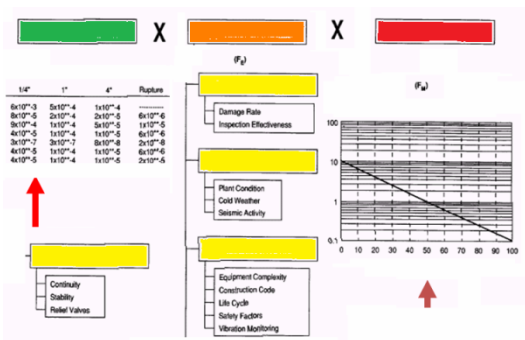

Hoy la metodología API 581 proveniente de la cultura Americana junto con su complemento funcional IEC 61511 proveniente de Europa forman el enfoque más sólido y determinante de la prevención de riesgos industriales en las industrias de proceso.

El objetivo de esta actividad, es desarrollar conocimientos y habilidades preventivas y mitigadoras del riesgo introducido por los equipos de los principales procesos industriales.

Es particularmente útil para aquellos que trabajan con una combinación de equipos estáticos y rotantes que procesan sustancias tóxicas y/o explosivas y que deben cumplir con legislaciones como Seveso II y R 743 o normas internas equivalentes.

El entrenamiento se realiza por disertación, trabajos prácticos y sobre todo el uso de los códigos por parte de los alumnos.

Está indicado para personal de ingeniería, seguridad, proceso, operación y mantenimiento.

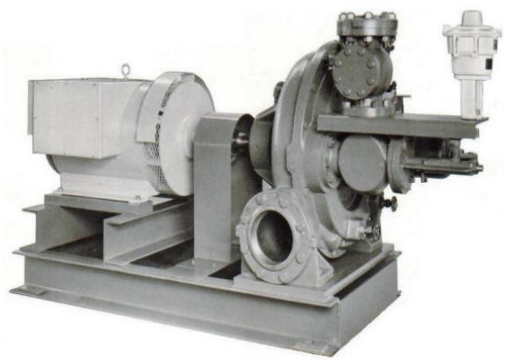

Temario

- Introducción al riesgo Industrial Cuantitativo en enfoques API e IEC.
- Determinación de frecuencias y consecuencias de accidentes mayores por medio de metodología API 581.
- Modificando las frecuencias y consecuencias en función de factores tecnológicos y de gestión.
- Requisitos funcionales en capas seguridad del proceso según IEC 61511.
- Aplicabilidad de los requisitos SIL para los equipos de proceso y su determinación práctica.
- Desarrollo de medidas preventivas y mitigadoras a partir de lo analizado.

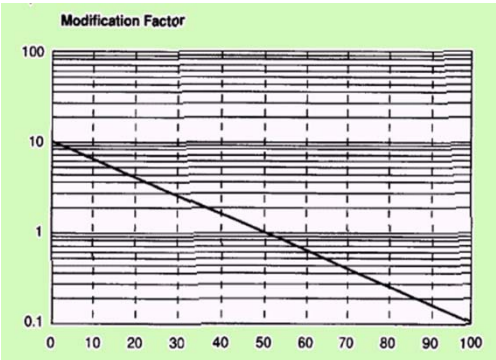

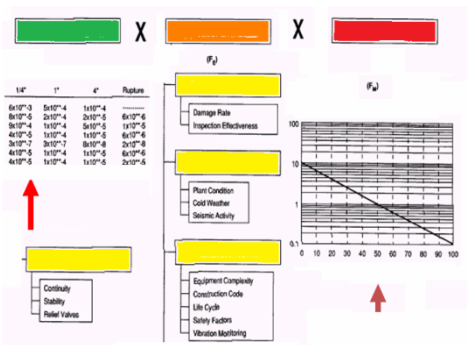

Héctor Eduardo Ecay

- Director del Programa de Confiabilidad Tecnológica y Humana del Departamento de Post-grados de la Universidad Austral – Director de HEE Consultores
- Consultor Regional en temas de Confiabilidad, Riesgo y Comportamiento Humano en Ámbitos Industriales
- Mas de veinte años de Experiencia Internacional en Sectores Industriales de Operación, Mantenimiento y Construcciones en Empresas Líderes
- Numerosas Actividades de Capacitación desarrolladas en la materia.
- Ingeniero Industrial - Mecánico UNS y Master in Sciences (MSc) en Construcciones Industriales - UK.
- Numerosos trabajos y libros publicados en temáticas relacionadas

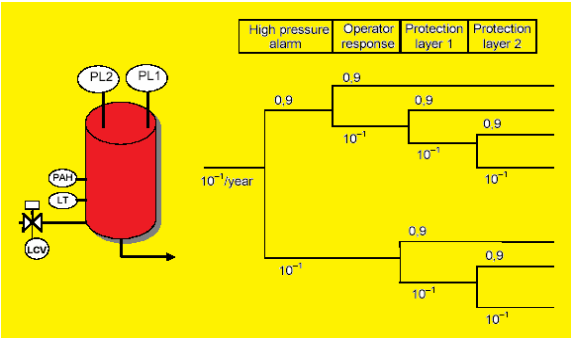

Duración y Costo del Curso: Consultar

Documentación entregada: Manual del Curso

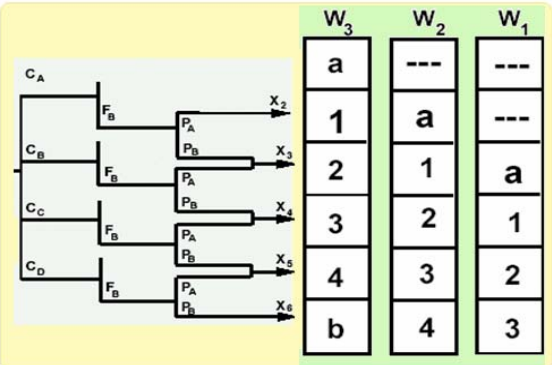

Formato: Presentaciones, lecturas, videos y fotos

HEE CONSULTORES

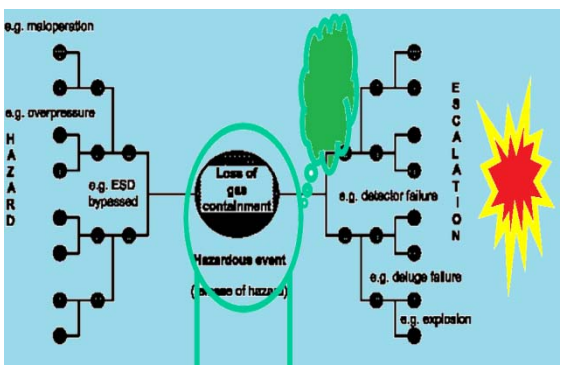

Teléfonos: 54-3489-430516
Email: **hee-consultores@arnet.com.ar**
Visite nuestra página Web:
www.heeconsultores.com.ar

Bajo el Decreto S.1618 TITULO III aprobado por el 105 Congreso base de las normativas internacionales sobre SPAM, esta carta no puede ser considerada SPAM mientras incluya una forma de ser removido. Si desea ser quitado de nuestra base de datos, por favor responda este e-mail y será removido de la lista.